MOSQUITO

UB196/7



Mosquito è un roll up dal design classico ma di grande stabilità e resistenza grazie alla solida base ed ai piedini stabilizzanti. Ideale per ogni tipo di situazione espositiva. È il punto di riferimento del mercato per le sue qualità tecniche, la facilità d'uso e la borsa.

CARATTERISTICHE

- Profilo inferiore con sistema adesivo.
- Profilo superiore a scatto.
- Asta in tre sezioni.
- Realizzato in alluminio anodizzato.
- Piedi stabilizzanti in plastica di colore grigio antracite.
- Borsa per il trasporto con imbottitura interna inclusa.

I PLUS

- Disponibile in 6 dimensioni: 800, 850, 1000, 1200, 1500 e 2000mm.
- Sistema di rinforzo a C nella base.



Carter



Borsa per il trasporto



Sistema di rinforzo a C

SCHEDA PRODOTTO

Lavoriamo ogni giorno per offrirti le migliori soluzioni e prodotti innovativi e di qualità. Questi sviluppi possono apportare modifiche ai prodotti. Le dimensioni sono fornite a titolo indicativo. Le foto sono solo a scopo illustrativo.

MOSQUITO

UB196/7

SPECIFICHE TECNICHE



Codice	Descrizione	Dimensioni struttura - (mm) - h x l x p	Peso struttura assemblata *	Dimensioni del collo - (mm) - h x l x p	Peso collo
UB197	Mosquito 800	2105 x 800 x 285	2,80 kg	130 x 900 x 130	3 kg
UB196	Mosquito 850	2105 x 800 x 285	2,80 kg	130 x 950 x 130	3,2 kg
UB197-1000	Mosquito 1000	2105 x 1000 x 285	3,40 kg	130 x 1100 x 130	3,5 kg
UB197-1200	Mosquito 1200	2105 x 1200 x 285	3,40 kg	130 x 1280 x130	4,5 kg
UB197-1500	Mosquito 1500	2105 x 1500 x 285	5,05 kg	130 x 1580 x 130	5 kg
U B197-2000	Mosquito 2000	2105 x 2000 x 285	6,20kg	130 x 2050 x 130	5 kg

Nota: le versioni 1200/1500/2000 mm sono fornite con 2 aste

SCHEDA PRODOTTO

Lavoriamo ogni giorno per offrirti le migliori soluzioni e prodotti innovativi e di qualità. Questi sviluppi possono apportare modifiche ai prodotti. Le dimensioni sono fornite a titolo indicativo. Le foto sono solo a scopo illustrativo.

MOSQUITO

UB196/7

MONTAGGIO DELLA GRAFICA SUL PROFILO

1

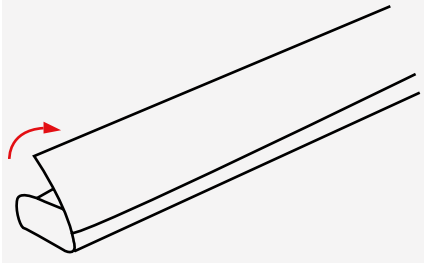

2

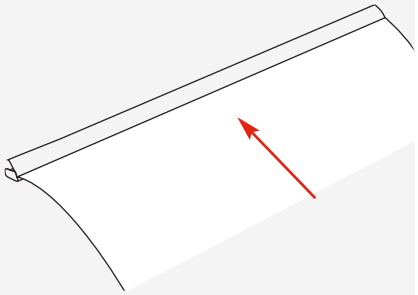

3

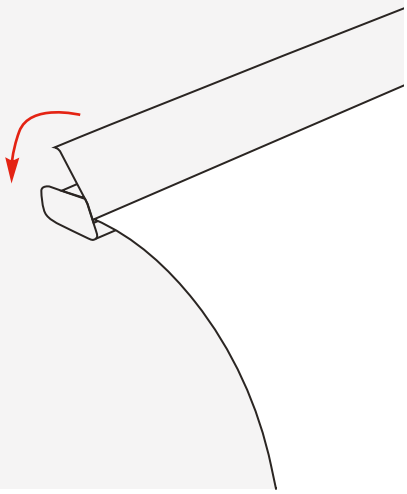

MONTAGGIO DELLA GRAFICA SUL CARTER

1

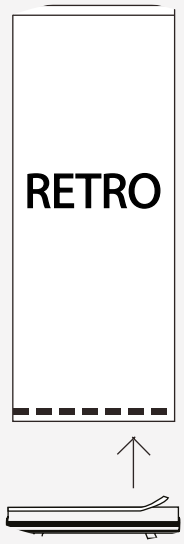

2

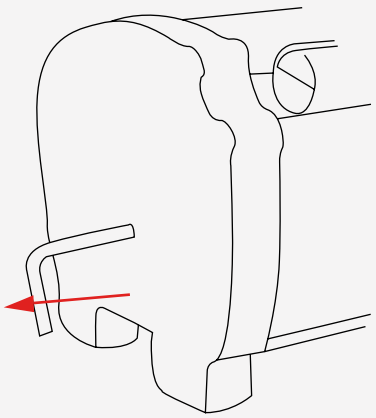

3

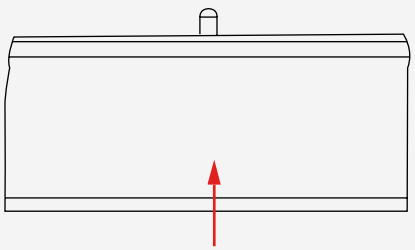

ISTRUZIONI MONTAGGIO

Lavoriamo ogni giorno per offrirti le migliori soluzioni e prodotti innovativi e di qualità. Questi sviluppi possono apportare modifiche ai prodotti. Le dimensioni sono fornite a titolo indicativo. Le foto sono solo a scopo illustrativo.

MOSQUITO

UB196/7

ASSEMBLAGGIO STRUTTURA

1

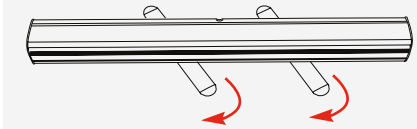

2

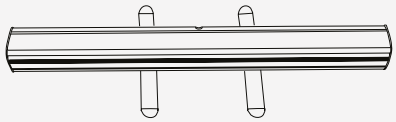

3

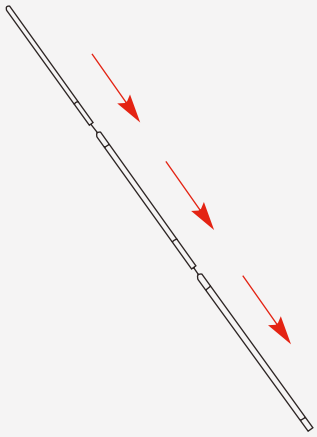

4

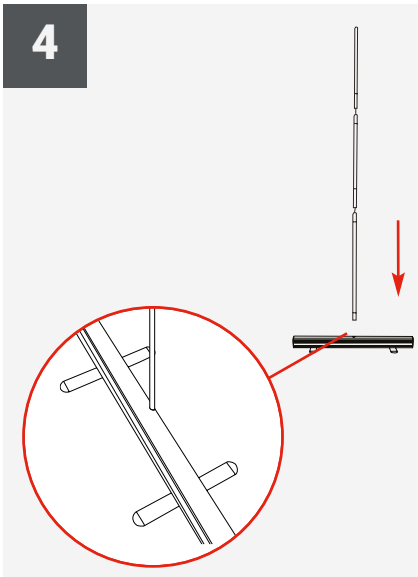

5

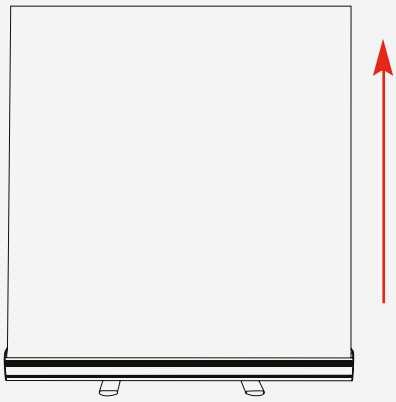

6

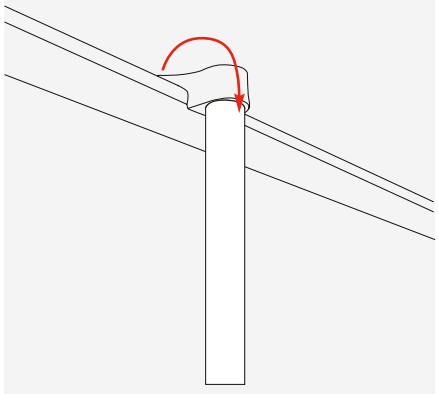

ISTRUZIONI MONTAGGIO

Lavoriamo ogni giorno per offrirti le migliori soluzioni e prodotti innovativi e di qualità. Questi sviluppi possono apportare modifiche ai prodotti. Le dimensioni sono fornite a titolo indicativo. Le foto sono solo a scopo illustrativo.